消 防 通 信 系 統 図

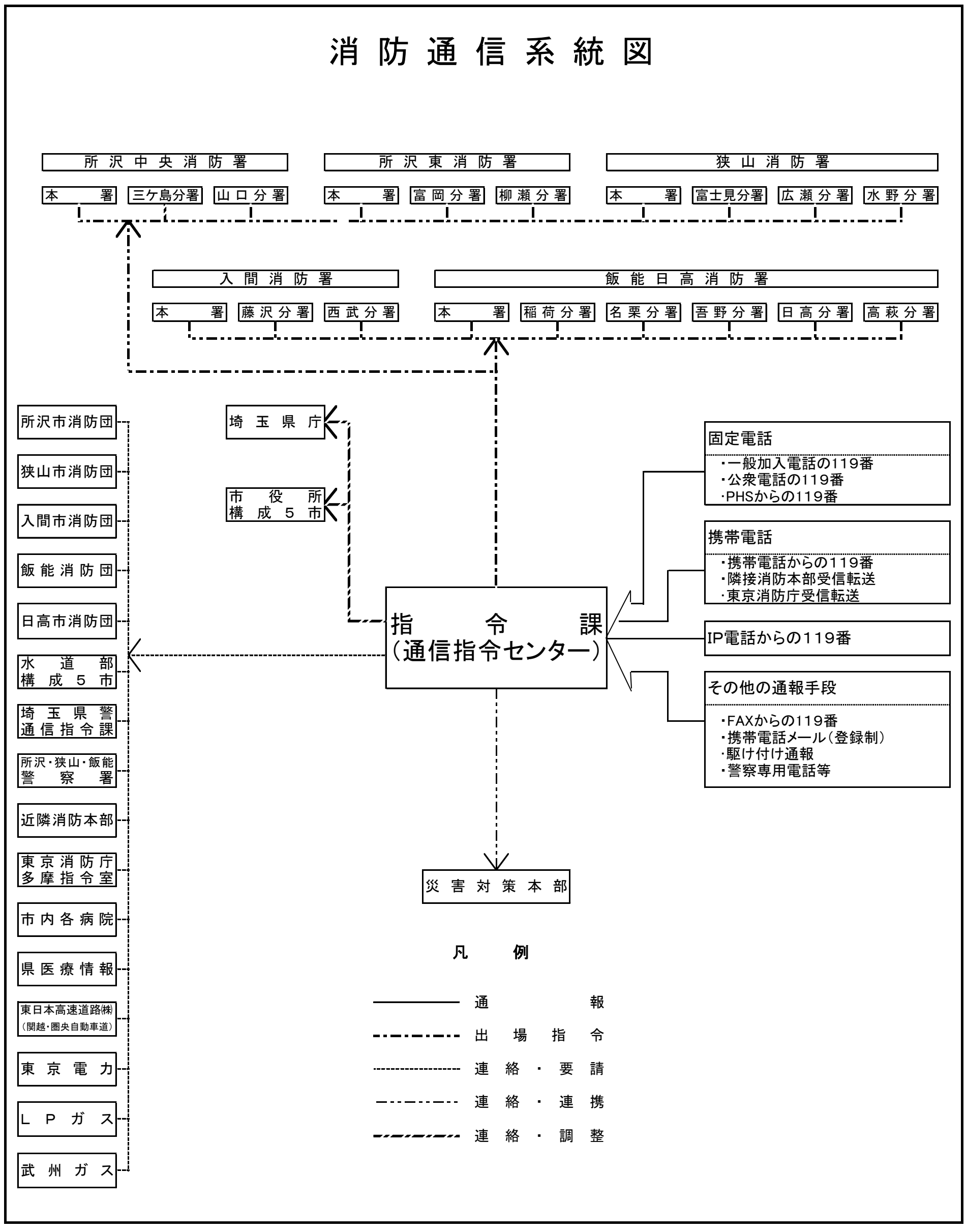
所沢中央消防署
本署
三ケ島分署
山口分署
所沢東消防署
本署
富岡分署
柳瀬分署
狭山消防署
本署
富士見分署
広瀬分署
水野分署
入間消防署
本署
藤沢分署
西武分署
飯能日高消防署
本署
稲荷分署
名栗分署
吾野分署
日高分署
高萩分署
所沢市消防団
狭山市消防団
入間市消防団
飯能消防団
日高市消防団
水道部構成5市
埼玉県警通信指令課
所沢・狭山・飯能警察署
近隣消防本部
東京消防庁多摩指令室
市内各病院
県医療情報
東日本高速道路㈱（関越・圏央自動車道）
東京電力
LPガス
武州ガス
埼玉県庁
市役所構成5市
指令課（通信指令センター）
災害対策本部
固定電話
・一般加入電話の119番
・公衆電話の119番
・PHSからの119番
携帯電話
・携帯電話からの119番
・隣接消防本部受信転送
・東京消防庁受信転送
IP電話からの119番
その他の通報手段
・FAXからの119番
・携帯電話メール（登録制）
・駆け付け通報
・警察専用電話等
凡例
通報
出場指令
連絡・要請
連絡・連携
連絡・調整